ON PEUT METTRE LE MIROIR A L'HORIZONTALE 10 mm EN DESSOUS DU FAISCEAU
ON PEUT INCLINER LE MIROIR DANS LE SENS LONGITUDINAL DE −0,5 mrad A +13,5 mrad
A INCLINAISON MAXI (+13,5 mrad),ON PEUT DEPLACER LE MIROIR EN ALTITUDE DE − 5 mm A + 5 mm

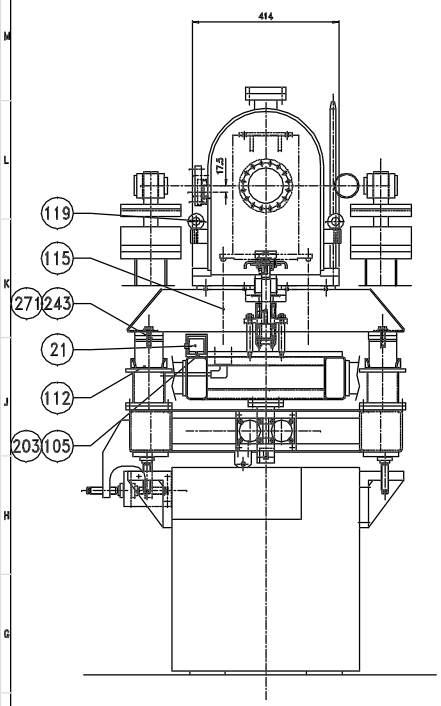

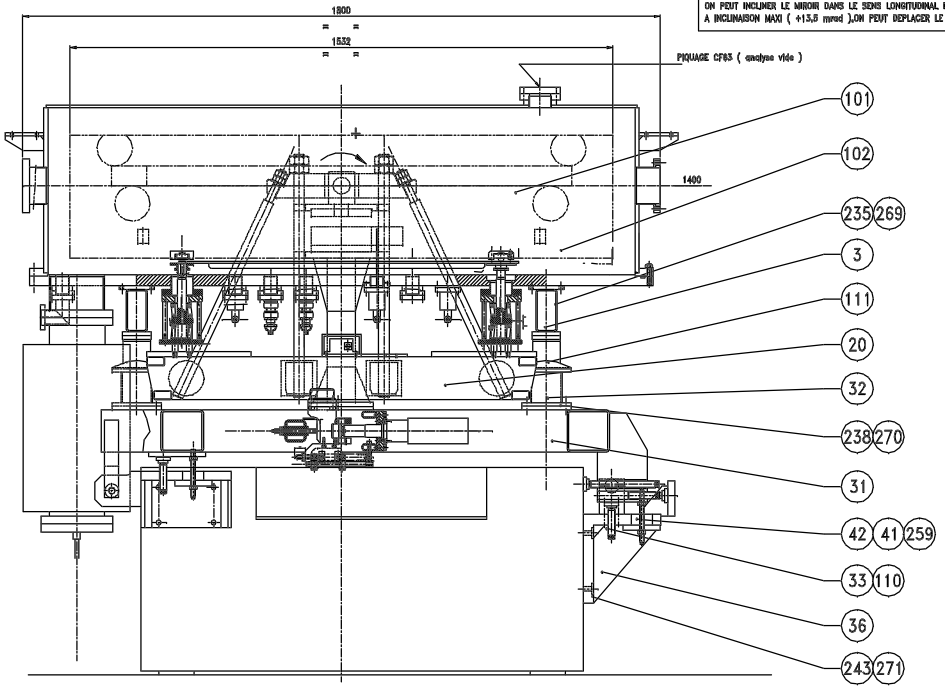

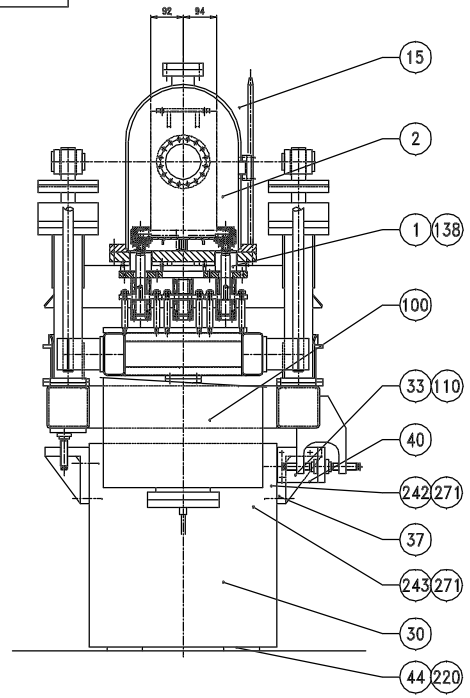

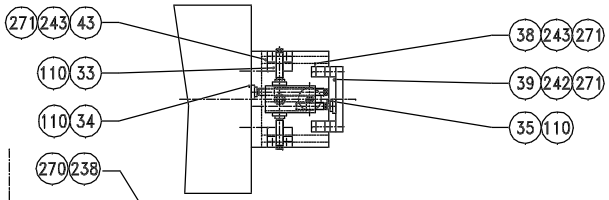

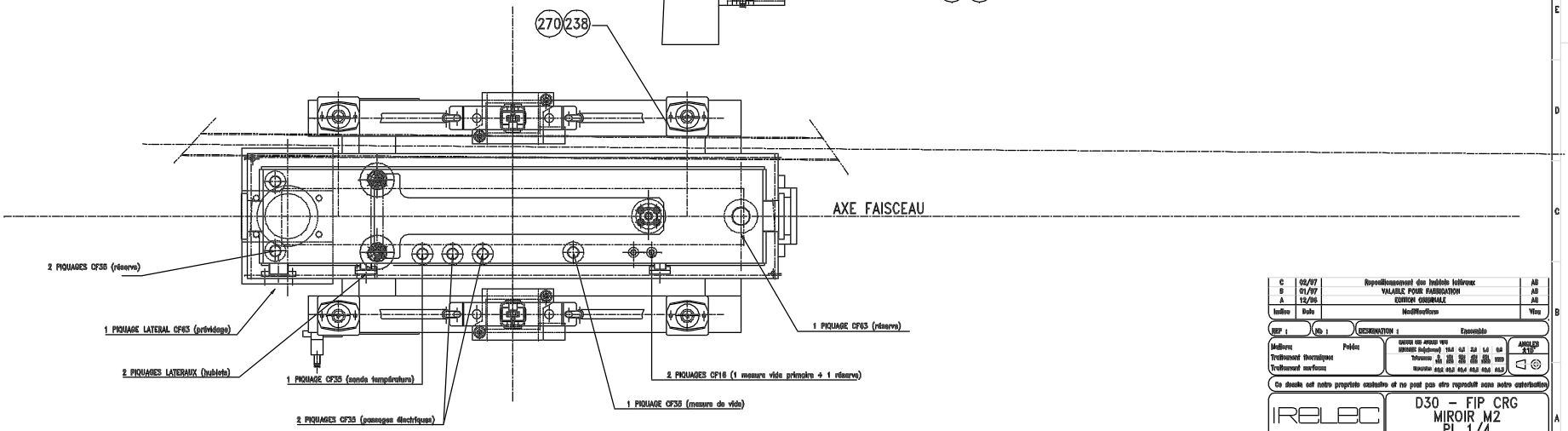

Indice	Date	Modification	Visa
C	02/97	Repositionnement des tubiste latéraux	AB
B	01/97	VALABLE POUR FABRICATION	AB
A	12/96	EDITION ORIGINALE	AB

REF : | Nb : | DESIGNATION : Ensemble

Meulage | Polissage | Traitement thermique | Traitement surface

Cotes non angles vifs
Ecarts limites : 1 à 6 | 6 à 30 | 30 à 120 | 120 à 400 | 400 à 1000 | 1000 à 2000 | 2000 à 4000
Tolérances : ±0,1 | ±0,2 | ±0,5 | ±0,8 | ±1,2 | ±2 | ±3 mm
Rugosité : 0,05 | 0,1 | 0,2 | 0,4 | 0,8 | 1,6 | 3,2

ANGLES ±1°

Ce dessin est notre propriété exclusive et ne peut pas être reproduit sans notre autorisation

IRELEC

D30 – FIP CRG
MIROIR M2
PL 1/4

Echelle 1/2 | Date 12/96 | Dessiné par AB | Vérifié par | N° BRF228.2.000 | C